GRAND VELAS
México

BOX LUNCH

P R O P U E S T A

El "box lunch" está creado para huéspedes que salen de los resorts, para que puedan llevar un refrigerio nutritivo con el toque de Grand Velas. Generalmente se le entrega a quienes lo solicitan para alguna actividad especial fuera del hotel o a su salida del mismo.

Se pensaron materiales y terminados con alto grado de resistencia y calidad, los cuales aseguran que los alimentos lleguen en perfecto estado y sin inconvenientes. Esta propuesta está conformada por elementos que se pueden organizar en distintos módulos de acuerdo a la necesidad del huésped, facilitando así la tarea del departamento de Alimentos y Bebidas al momento de su armado.

P A P E L E N C E R A D O

Papel con alta resistencia a la humedad y varias capas de encerado que lo hacen ideal para el manejo de alimentos y reparto. Es fabricado con fibra virgen, resistente al manchado por grasa.

Puede ser utilizado para envolver distintos tipos de alimentos como baguettes, sándwiches, burritos, hamburguesas o frutas.

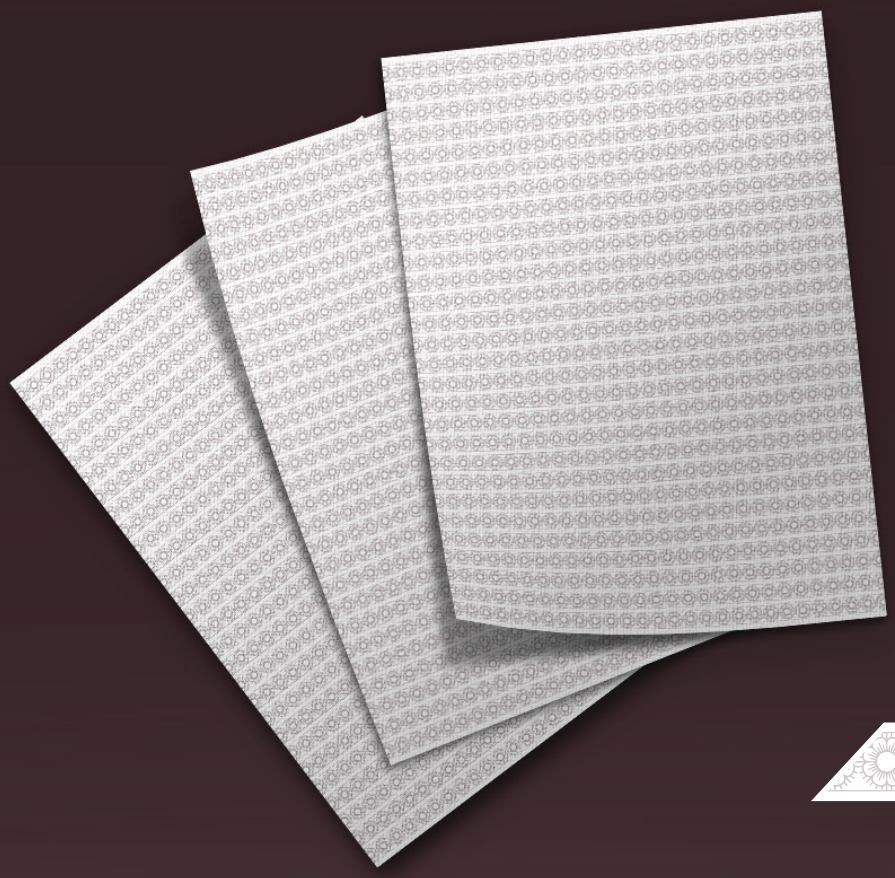

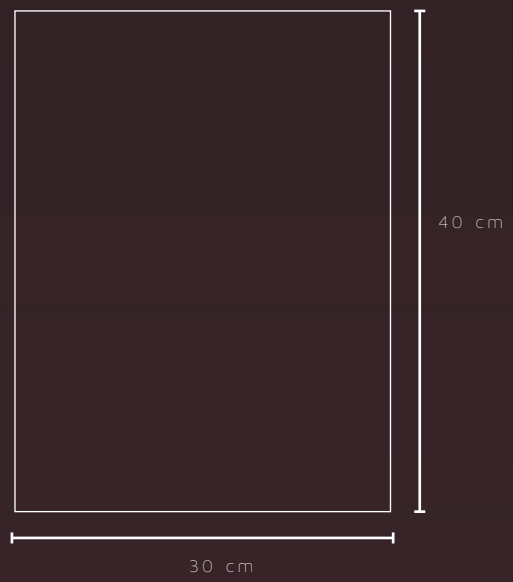

Impresión digital en tinta Pantone Black 5 C. Papel encerado 35 g/m². Presentación de 1,000 hojas.

C A J A S M U L T I U S O S

Estos empaques combinan la resistencia y estabilidad de las cajas de cartoncillo con un panel de visibilidad que permite al huésped saber lo que está consumiendo. Mantienen la integridad del producto y gracias a su impacto visual, ayudan a identificar fácilmente los alimentos tanto al huésped como al personal que los prepara.

Como es un elemento de uso en exteriores, se pensó en un material atractivo y que minimizara el riesgo de daños a los alimentos durante su transporte. Asimismo, se proponen dos distintas medidas para usarse de acuerdo a las necesidades de cada "box lunch".

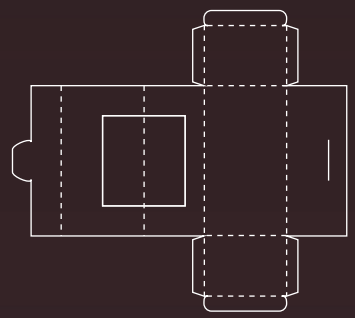

Impresión en tinta Pantone Black 5 C.
Cartulina Sulfatada SBS de 14 pts., laminado mate. Ventana al frente en PET 12 pts.

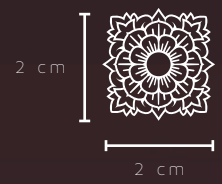

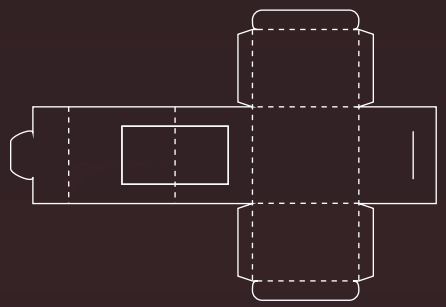

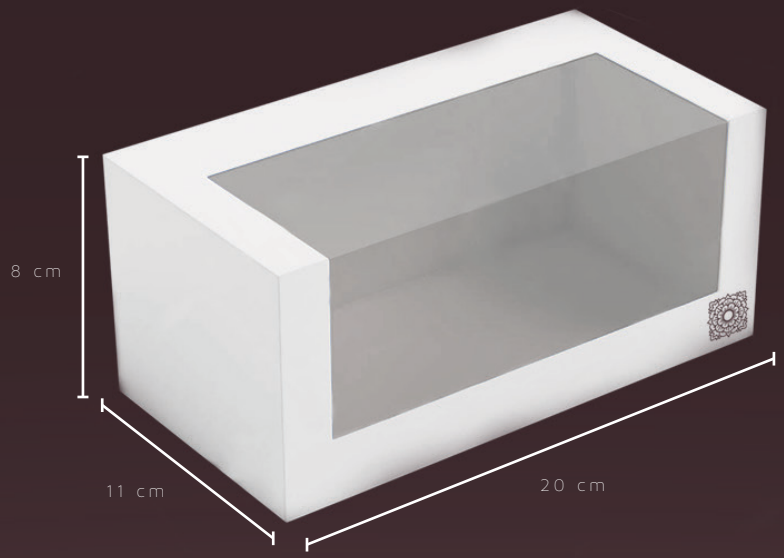

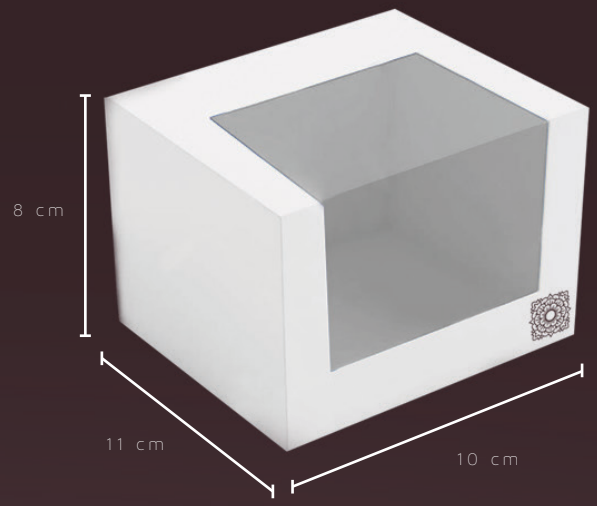

B A S E P A R A B E B I D A S

Porta-vasos de cartulina de alta resistencia con suaje para colocar bebidas para que el huésped pueda transportarlas de forma fácil y segura.

Se propone que la base contenga dos suajes de 7 cm de diámetro, los cuales permitirán colocar la botella de agua, jugo o refresco. Además, tiene un compartimento en la parte del centro que se puede emplear para golosinas u otros alimentos que solicite el huésped.

La base para bebidas cuenta con una unión de cortes y ranuras, lo que facilita su traslado y armado por parte del personal encargado de armar el "box lunch".

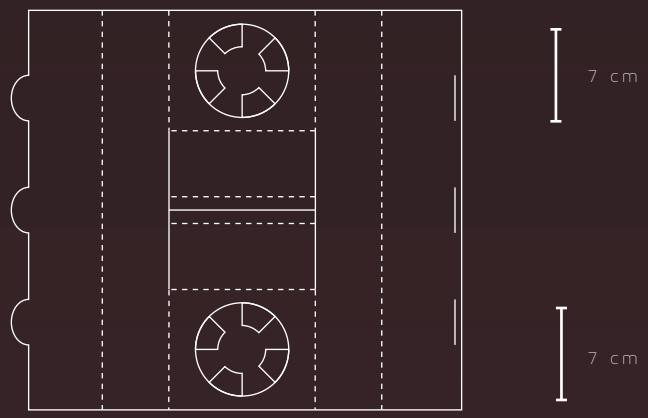

Impresión en tinta Pantone Black 5 C.
Cartulina sulfatada SBS de 14 pts.
Laminado mate, doble suaje circular
de 7 cm cada uno.

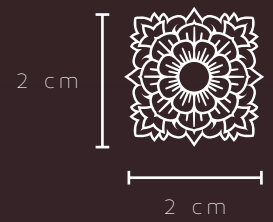

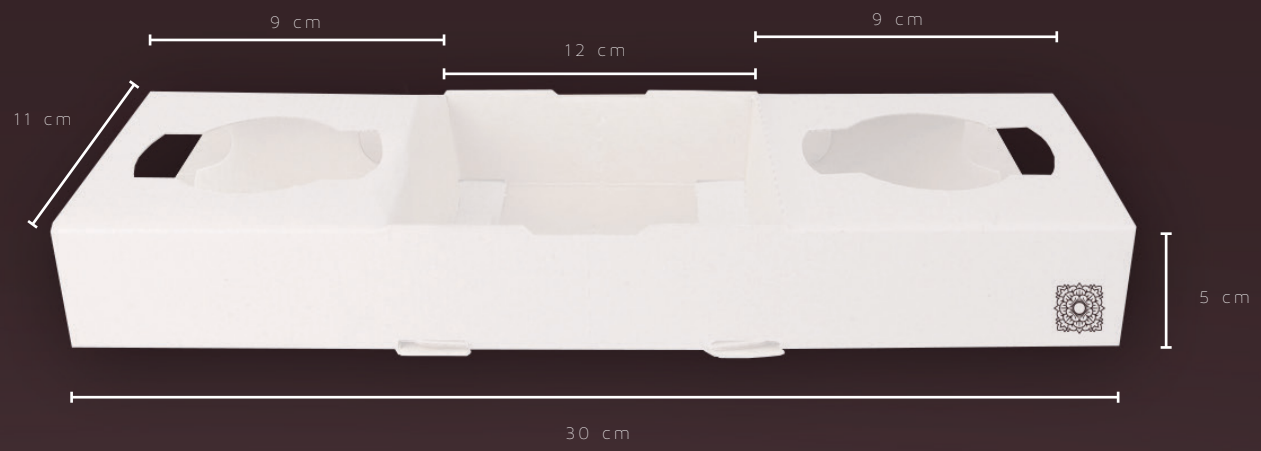

B O X L U N C H

"Box lunch" de cartulina de alta resistencia que permite al huésped llevar sus refrigerios de manera segura, limpia y atractiva.

La altura propuesta es ideal para colocar dos niveles de cajas con alimento como base y sobre ellas, un portabebidas. De esta forma, cada alimento tendrá su espacio y se reducirá el movimiento de los mismos dentro de la caja.

El asa cuenta con doble soporte, y el cierre con pocas uniones a base de pegamento, lo que facilita la tarea de armado así como la distribución.

25 cm

12 cm

30 cm

GRAND VELAS
México

velasresorts.com

11cm

11.7 cm

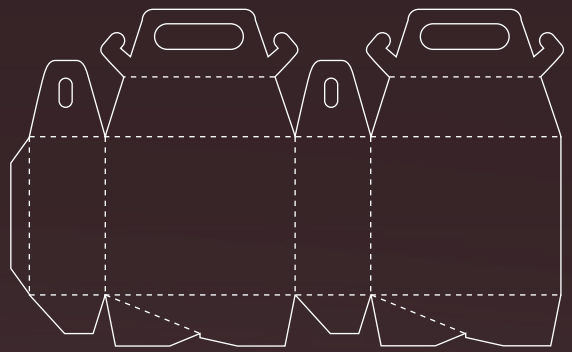

Impresión sobre dos caras en tinta Pantone Black 5 C.
Cartulina sulfatada SBS de 24 pts., laminado anti-scratch.

VELAS RESORTS
MÉXICO

GRAND VELAS · CASA VELAS · VELAS VALLARTA

velasresorts.com

JUL. 2016